Hofmann
Räder + Rollen

info@hofmann-rollen.de
www.hofmann-rollen.de

Doppel-Lenkrolle

mit Anschraubplatte

- 1200 - 3400kg
- Durchmesser 125 - 250mm
- Gehäuse in Stahlschweißkonstruktion
- Polyamidrad, Präzisionskugellager

Technische Daten

Bestellcode:	43L OTP 125 P11	**Rad ø in mm:**	125
Tragkraft in kg:	1.200	**Radbreite in mm:**	2x 50
Plattengröße in mm:	200 x 160	**Schraubloch Abstand in mm:**	170 / 160 x 130 / 120
Schraubloch ø in mm:	13,00	**Ausladung Rolle in mm:**	37,00
Bauhöhe in mm:	200	**Temperaturbereich C° min / max:**	-20 : +80
Norm:	EN 12532	**Laufflächenhärte:**	Shore D 78
EAN-Code:	4250217331800		

Gehäusebeschreibung

- Doppelrolle, Stahlschweißkonstruktion, verzinkt-chromatiert
- Gabelkopf gelagert über Kegelrollen- und Axialrillenkugellager
- Lagerbolzen verschraubt und gesichert
- Radachse verschraubt

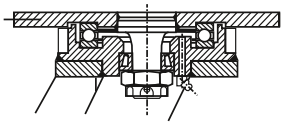

Radbeschreibung

- Radkörper aus Polyamid
- schwere Ausführung
- Präzisionskugellager

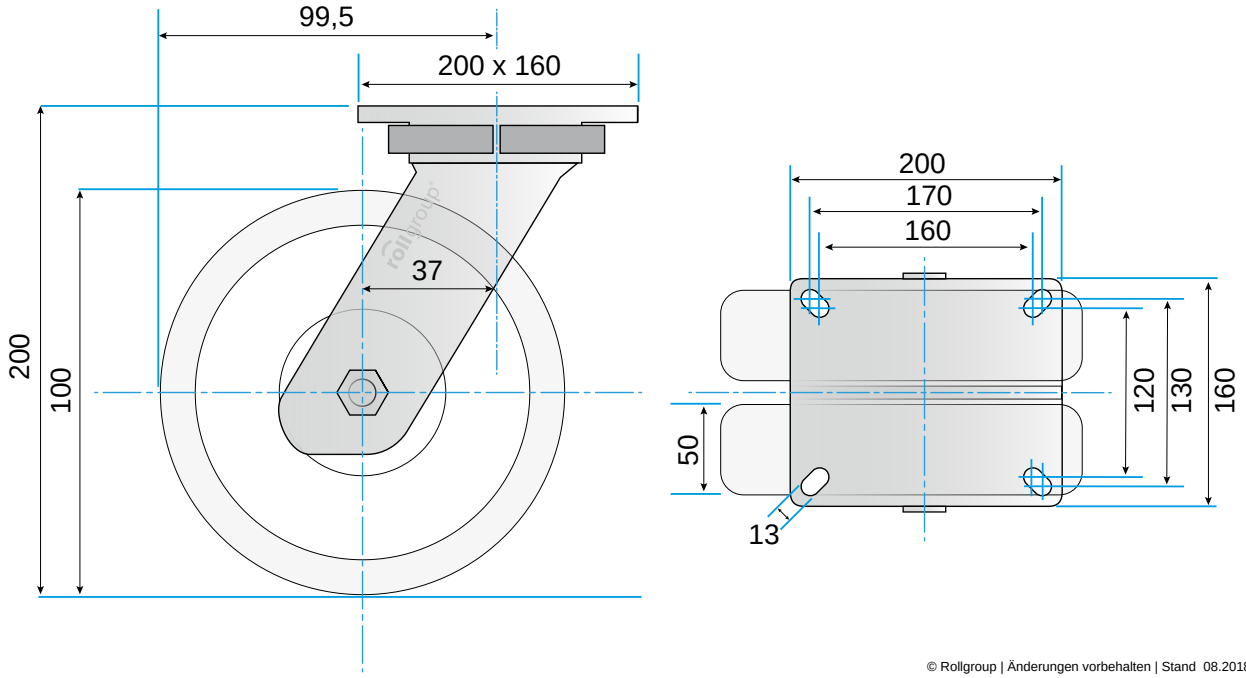

© Rollgroup | Änderungen vorbehalten | Stand 08.2018