Hofmann
Räder + Rollen

info@hofmann-rollen.de
www.hofmann-rollen.de

Lenkrolle

mit Anschraubplatte und Totalfeststeller

- 400kg
- Durchmesser 250mm
- Gehäuse aus Stahlblech
- Elastikgummirad, Präzisionskugellager

Technische Daten

Bestellcode:	31V EIP 250 P07	**Rad ø in mm:**	250
Tragkraft in kg:	300	**Radbreite in mm:**	50
Plattengröße in mm:	135 x 110	**Schraubloch Abstand in mm:**	105 x 75 / 80
Schraubloch ø in mm:	11,00	**Ausladung Rolle in mm:**	66,00
Bauhöhe in mm:	290	**Temperaturbereich C° min / max:**	-20 : +60
Norm:	EN 12532	**EAN-Code:**	4250217323805
Störkreisradius in mm:	193,00		

Gehäusebeschreibung

- Stahlblech verzinkt-chromatiert
- Schwenklager mit zweifachem Kugelkranz
- Schwenklagerschutz
- Radachse verschraubt

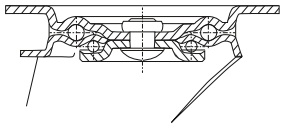

Radbeschreibung

- Radkörper aus Aluminium
- Lauffläche aus Elastikgummi
- Präzisionskugellager

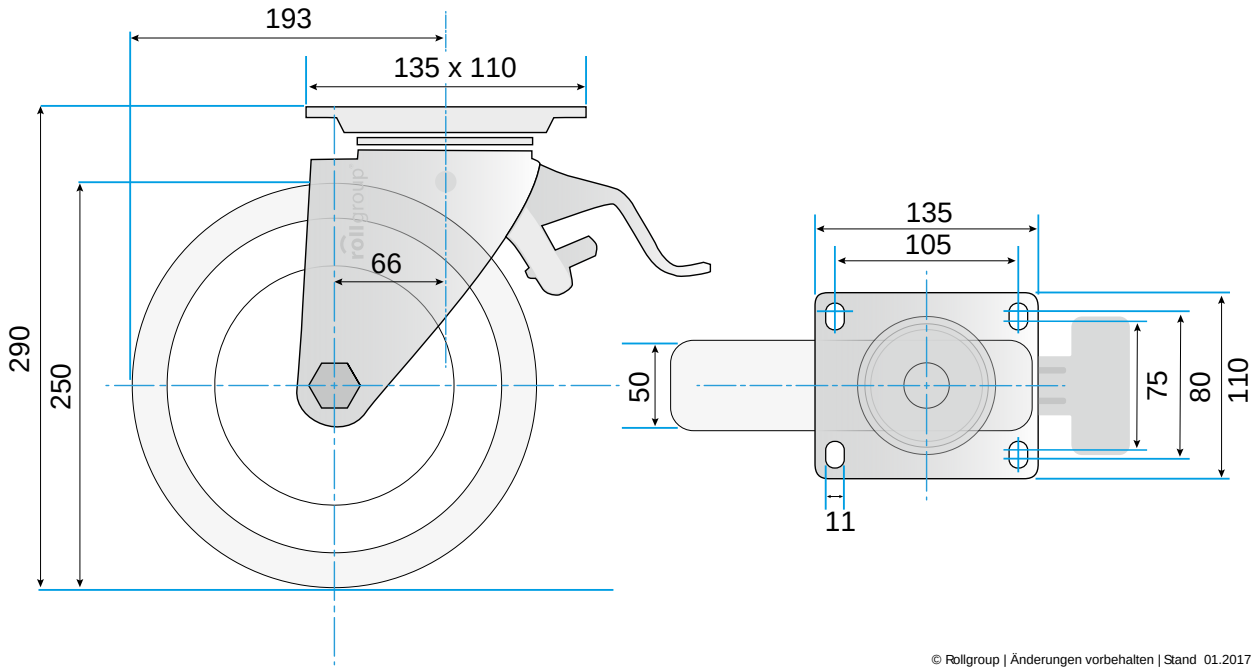

© Rollgroup | Änderungen vorbehalten | Stand 01.2017